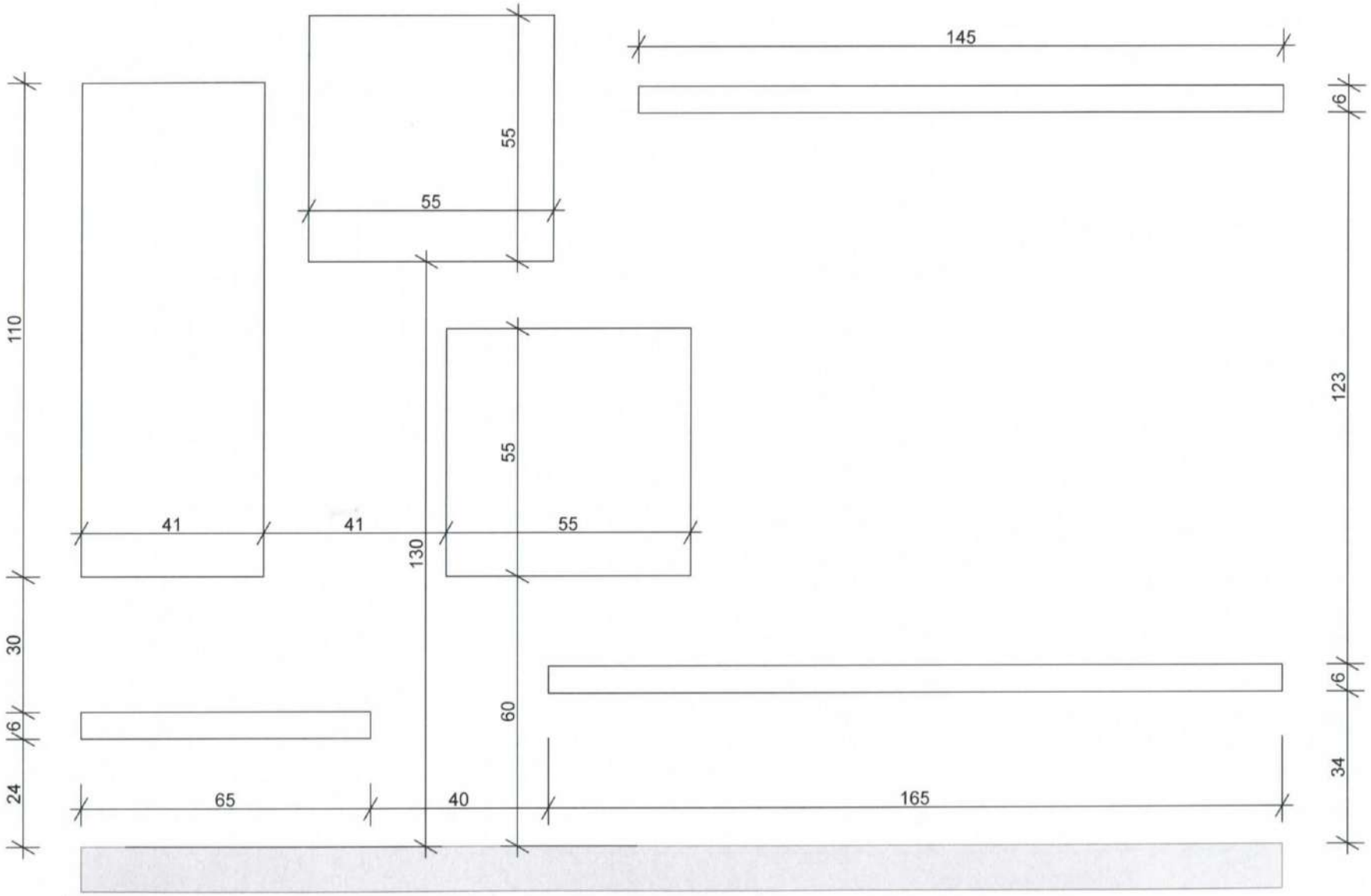

Rivenditore: Arredamenti Dalle Vedove
Località: Cavaion Veronese (VR)
Produttore: Momenti
Modello: Art Image

www.mobilidesignoccasioni.com